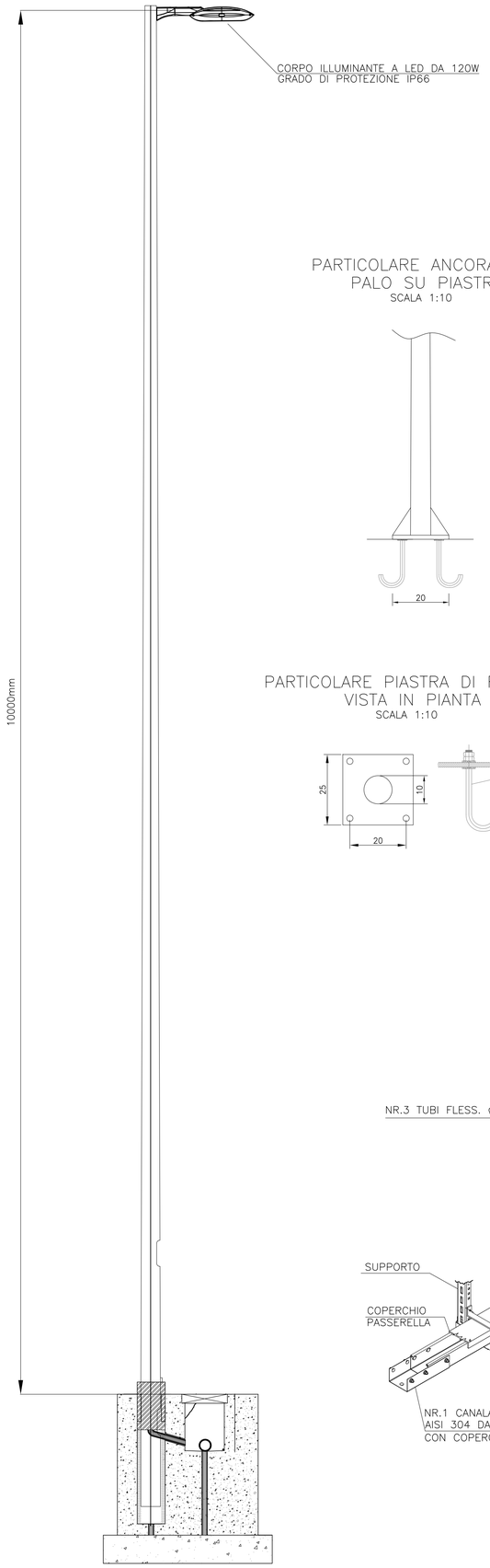

PARTICOLARE ANCORAGGIO PALO SU PIASTRA
SCALA 1:10

PARTICOLARE PIASTRA DI FONDAZIONE VISTA IN PIANTA
SCALA 1:10

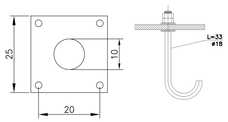

SEZIONE DI SCAVO IN BANCHINA STRADALE
SCALA 1:10

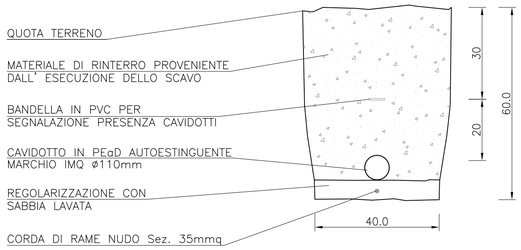

SEZIONE DI SCAVO IN ATTRAVERSAMENTO TIPO
SCALA 1:10

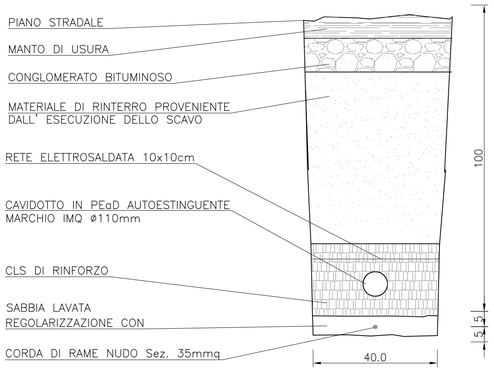

PARTICOLARE PIASTRA DI DERIVAZIONE
SCALA 1:5

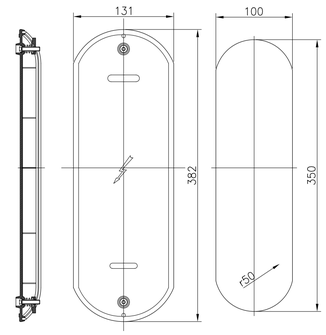

NOTA: SEZIONE MAX LINEA IN ENTRATA 35mmq.

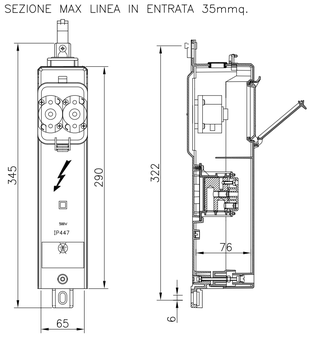

MODELLO:
CORPO PER ILLUMINAZIONE STRADALE CON LAMPADA A LED DA 60/80W

POZZETTO DI TRANSITO
SCALA 1:10

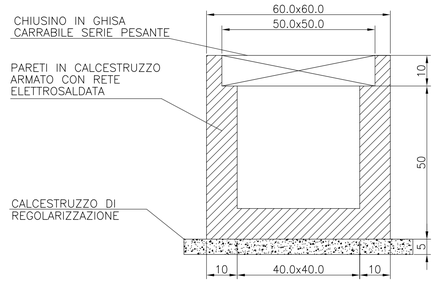

TIPICO PASSAGGIO RILEVATO–VIADOTTO

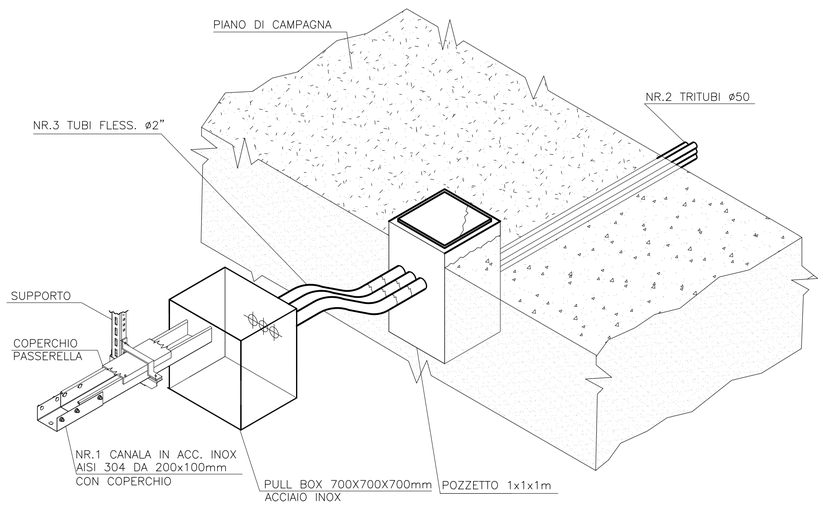

PARTICOLARE DISPOSIZIONE QUADRO

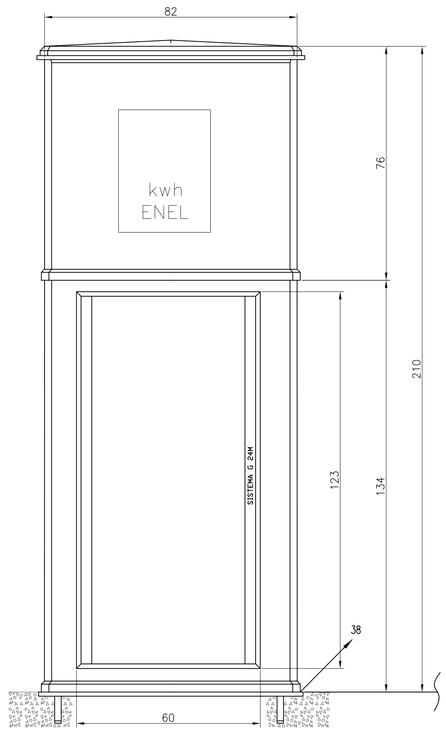

COMUNE DI VERONA
AZIENDA MOBILITA' TRASPORTI S.P.A.

SISTEMA DI TRASPORTO PUBBLICO DI TIPO FILOVIARIO

GARA D'APPALTO PER LA PROGETTAZIONE ESECUTIVA, L'ESECUZIONE DEI LAVORI E LA FORNITURA DEI VEICOLI

OFFERTA TECNICA
B2 - PROGETTO DEFINITIVO

PROGETTO :

OPERE STRADALI
OPERE D'ARTE
Sottopasso Via Città di Nimes
Particolari delle apparecchiature elettriche per impianti di illuminazione

SCALA	Varie
RIF. N°	PDB0201PT03A.dwg
ALLEGATO N°	**PD B0201 PT03A**

CONCORRENTE
ATI:
SOVECO COSTRUZIONI SPA
CONSORZIO COOPERATIVE COSTRUZIONI CCC Società cooperativa (MANDATARIA/CAPOGRUPPO)
MAZZI Impresa Generale Costruzioni S.p.A.
APTS Advanced Public Transport Systems Sv
ALPIQ Alpiq InTec Verona S.p.A.
Balfour Beatty Rail

PROGETTAZIONE
COSTITUENDO R.T.P.:
PROGINTRA
(MANDATARIA/CAPOGRUPPO)
DIRETTORE TECNICO
Dott. Ing. Massimo Raccosta
GIRPA
DIRETTORE TECNICO
Dott. Arch. Valentina Butterini

REV.	DATA	DESCRIZIONE	ELABORAZIONE	REDATTO	VISTO	APPROVATO
A	Dic. 2010	Emissione	Technital	Fellesa	Tittarelli	Renzo

Il presente documento non potrà essere copiato, riprodotto o altrimenti pubblicato, in tutto o in parte, senza il consenso scritto. Ogni utilizzo non autorizzato sarà perseguito a norma di legge.
This document may not be copied, reproduced or published, either in part or entirely, without the written permission. Unauthorized use will be prosecuted by law.